Te koop

Korte Bajonetstraat 20
3014 ZS Oude Westen

€ 285.000
Koopprijs



woonstad.
rotterdam



Appartement | 3e verdieping | 53m² | 2 kamers

Omschrijving

De woning heeft een praktische indeling met een lichte woonkamer, keuken, een slaapkamer, badkamer met toilet en een heerlijk balkon. Daarnaast beschikt het appartement over een eigen berging op de eerste verdieping.

De woning ligt op een aantrekkelijke locatie in het Oude Westen, op korte afstand van het bruisende stadscentrum van Rotterdam. In de directe omgeving vind je een divers aanbod aan winkels, gezellige horecagelegenheden en andere stedelijke voorzieningen. Ook het openbaar vervoer is goed bereikbaar en dankzij de gunstige ligging zijn de belangrijkste uitvalswegen snel te bereiken.

Bijzonderheden
Begane grond:

- Portiekingang met trappenhuis, brievenbussen en bellentableau

1e verdieping:

- Toegang tot het gemeenschappelijke binnenterrein
- Eigen berging van ca 4 m2 (stenen berging) gelegen op het gemeenschappelijke binnenterrein

3e verdieping:

- Entree/hal van ca 8 m2 met meterkast, cv kast (AWB 2009) en toegang tot alle vertrekken
- Ruime woonkamer van ca 27 m2 met veel lichtinval
- Half open keuken van ca 4 m2 met standaard keukenblok
- 1 slaapkamer van ca 13 m2
- Eenvoudige badkamer van ca 4 m2 met douchehoek, wastafel, toilet en was-machine aansluiting
- Balkon van ca 4 m2 te bereiken vanuit de slaapkamer

Goed om te weten

- De woning heeft een vaste prijs en eigen grond (bloot eigendom)
- Deze woning heeft een eeuwigdurende zelfbewoningsplicht: je mag de woning niet verhuren of in gebruik geven aan iemand anders
- Er geldt een antispeculatiebeding: je moet minimaal twee jaar zelf in het huis wonen vóór je het mag verkopen
- Je tekent de notariële overdracht bij een projectnotaris
- Er geldt een Voorrangsregeling

In het Oude Westen is altijd iets te beleven. De wijk grenst aan het centrum. De twee belangrijkste straten zijn de multiculturele West Kruiskade en de hippe Nieuwe Binnenweg. De wijk is sterk in ontwikkeling. Het barst er van de cafés, restaurants, clubs en kleine concertpodia. En ook voor een museumbezoek hoef je de wijk niet uit: het Nederlands Architectuurinstituut en Boijmans van Beuningen liggen op loopafstand.

Kinderen kunnen spelen in de grote speeltuin op het Weena of in een van de vele andere speeltuintjes in de wijk. Of ze nemen een duik in zwembad de Oostervant. Aan de rand van het Oude Westen ligt met-rostation Eendrachtsplein en er lopen verschillende tram- en buslijnen door de wijk. Het stadscentrum is op loopafstand. Met de auto ben je binnen tien minuten op de Ring A20.

Je hebt ruime keus uit basisscholen en kinderopvang locaties in de wijk. Het Oude Westen heeft een eigen gezondheidscentrum met huisartsen, tandartsen, fysiotherapeuten en een apotheek.

Ook in de buurt: Wijkpark Oude Westen, Kino Rotterdam, Centraal Station, Emma Kinderziekenhuis, Centrum Rotterdam

De advertenties op deze website zijn met de grootste zorg opgesteld. Toch kan het onverhoopt voorkomen dat een advertentie niet volledig is of een fout bevat. Derhalve zijn alle advertenties onder voorbehoud van druk-, type- en spelfouten.

Kenmerken

Type ruimte	Appartement
Kamers	2 kamers
Oppervlakte	53m²
Woonlaag	3e verdieping
Bouwtype	Bestaande bouw
Bouwjaar	1993
Energielabel	B

Overdracht

Beschikbaar per	Per direct
Verkoopvorm	Vrije verkoop
Koopsom	€ 285.000,00
Type prijs	Vaste prijs
VvE bijdrage	€ 143,44 per maand

Contact

Naam	Sandra Zaric
E-mail	Sandra.Zaric@woonstadrotterdam.nl

Locatie

Korte Bajonetstraat 20
3014 ZS, Oude Westen, ROTTERDAM



Foto's









Foto's









Foto's









Foto's









Foto's



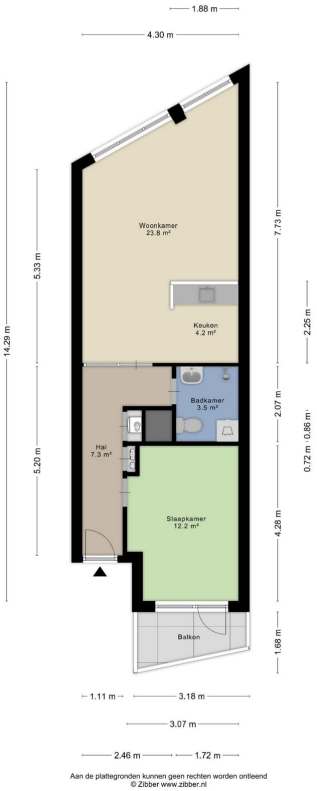

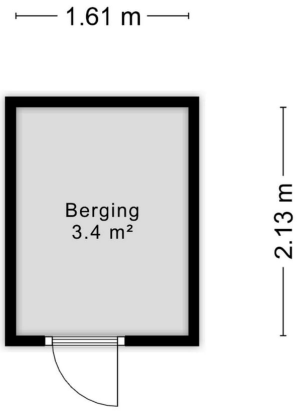

Aan de plattegronden kunnen geen rechten worden ontleend
© Zibber www.zibber.nl

We hebben deze advertentie met veel zorg gemaakt. Toch kan er per ongeluk een fout in staan of er kan informatie missen. Er kunnen druk-, type-, of spelfouten in staan. Je kunt geen rechten krijgen op basis van wat er in deze advertentie staat. Wij zijn niet verantwoordelijk voor schade door fouten of dat de informatie niet compleet is.

woonstad. rotterdam